for IKEA from Whirlpool

Service Information

LAVE-VAISSELLE INTEGRABLE DW 100 W

8545 100 01825
Last Modification: 10/20/09

LISTE DE PIECES	**2**
VUE ECLATEE	**5**
DONNEES TECHNIQUES	**7**
SCHEMA DE CIRCUITS	**10**
CHARTE PROGRAMME	**12**
PENDANT LE PROGRAMME TEST	**13**
CODE ERREUR	**16**

This document is only intended for qualified technicans who are aware of the respective safety regulations.
Subject to modifications

LISTE DE PIECES

Pos	12NC	Description
003 0	**4812 440 11455**	TRAVERSE INFERIEURE
004 0	**4812 440 11463**	BAC DE RECUP. RECUPERATION D´EAU
004 1	**4812 401 18402**	FIXATION BAC RECUPERATEUR
011 0	**4812 505 18418**	PIED REGLABLE
022 0	**4812 440 11467**	PAROI gauche
022 1	**4812 440 11466**	PAROI droite
024 0	**4812 440 11468**	PANNEAU ARRIERE
040 1	**4812 417 18774**	CHARNIERE G. DE PORTE
040 2	**4812 417 18773**	CHARNIERE D. DE PORTE
044 0	**4812 492 38362**	RESSORT DE PORTE
047 0	**4812 404 48746**	FREIN DE PORTE
047 1	**4812 401 18707**	BANDE DU FREIN DE PORTE
047 2	**4812 404 68023**	CROCHET DE RESSORT
053 0	**4812 440 89138**	PLINTHE (BL)
065 0	**4812 466 48051**	ISOLATION PHONIQUE DU TOP
103 0	**4812 440 11465**	PORTE PORTE
105 0	**4812 404 48611**	FIXATION PANNEAU DECOR
105 2	**4812 505 68022**	CLIP PANNEAU DECOR
120 0	**4812 440 19456**	CONTRE-PORTE INOX
120 1	**4812 440 11454**	TRAVERSE INF. PLINTHE
130 0	**4812 417 58398**	FERMETURE
131 0	**4812 401 18416**	CROCHET VERROU PORTE
175 3	**4812 466 68867**	TRAVERSE INF. G.OU D.
191 0	**4812 466 68564**	JOINT AVANT DE CUVE
192 0	**4812 466 68467**	JOINT INF. PORTE
241 0	**4812 458 19027**	PANIER SUPERIEUR
241 1	**4812 458 19264**	SUPPORT TASSES D.
241 3	**4812 528 88113**	ROULETTE PANIER SUP. 4P.
241 6	**4812 310 18757**	KIT SUPPORT VERRES
241 6	**4812 458 19355**	SUPPORT
241 6	**4812 535 78095**	PALIER VERRES
241 8	**4812 466 68848**	ENTRETOISE VBL10809 2P.
241 9	**4812 528 88101**	ROULETTE PANIER ROULETTE PANIER SUP.
242 0	**4812 310 28134**	PANIER INFERIEUR
242 1	**4812 528 88069**	ROULETTE PANIER INF.
243 5	**4812 310 38897**	PANIER SIMPLE BAS (KIT)
243 6	**4812 458 19296**	GRILLE PANIER COUVERTS
261 0	**4812 462 79831**	CONDUITE TELESCOPIQUE
261 1	**4812 462 79768**	CAPUCHON ARRIERE GLISSIERE
261 2	**4812 462 79902**	CAPUCHON ARRIERE GLISSIERE
263 0	**4819 520 18013**	CAGE A BILLES
263 1	**4812 310 48026**	KIT SERVICE
301 0	**4812 453 73196**	BANDEAU DW 100 W
303 1	**4812 460 38153**	PLAQUE POIGNEE (BL)
305 1	**4819 502 18241**	VIS EN PLASTIQUE TRAVERSE
305 2	**4819 505 18191**	ECROU PROFILE BANDEAU
305 3	**4812 440 10772**	PROFILE INF. BANDEAU 5mm (BL)
305 4	**4812 440 10773**	PROFILE INF. BANDEAU 10mm (BL)
331 0	**4812 413 59207**	BOUTON (BL)
332 0	**4812 410 29184**	POUSSOIR (BL)

Pos	12NC	Description
332 3	**4812 410 29187**	POUSSOIR M/A
350 2	**4812 381 28078**	GUIDE LUMIERE
400 0	**4812 361 58477**	MOTEUR KD-Kit MPH 220-230V
421 0	**4812 121 18276**	FILTRE ANTIPAR. ANTIPARASITES
430 0	**4812 360 18558**	POMPE DE VID. VIDANGE CPL.
430 1	**4812 466 68689**	JOINT POMPE DE VIDANGE
450 0	**4812 259 28925**	ELEM. CHAUFFANT +pump housing 220-230V
450 1	**4812 310 28357**	ENS Outlethose (VSM-MPH)
450 2	**4812 310 28358**	ENS Suction bow (VSM)
480 0	**4801 401 01419**	FAISC.DE CABLES ,EBL/WRC IC,OWI,SMART **From: 35/09**
480 0	**4812 321 28425**	FAISC.DE CABLES (EBL) **To: 35/09**
480 3	**4812 401 18418**	FOURREAU CABLAGE PORTE
490 0	**4819 321 18136**	CORDON SECTEUR 2 m
490 1	**4812 321 28367**	BORNIER D' ALIMENTATION
521 0	**4812 218 38363**	PLATINE CONTROL (UCB)EBL/SAM
521 0	**4812 218 38397**	PLATINE CONTROL UCB
521 8	**4812 530 78066**	AXE PROGRAMME
571 0	**4812 281 28462**	SOUPAPE ARRIVEE D'EAU
575 0	**4812 281 28459**	VANNE REGENER. ELECTRO
583 0	**4812 271 28556**	INTERRUPTEUR PRESENCE D'EAU (WI)
621 0	**4801 401 00929**	INTERRUPTEUR , ON/OFF,ONE POLE **From: 35/09**
621 0	**4812 276 18495**	INTERRUPTEUR M/A, 2 POLE **To: 35/09**
623 0	**4812 271 38489**	INTERRUPTEUR DU FLOTTEUR
633 0	**4812 271 38488**	INTERRUPTEUR PORTE
680 0	**4812 418 68376**	ELECTRODOSEUR CPL.
680 1	**4812 466 68495**	JOINT ELECTRODOSEUR
680 3	**4812 440 11209**	ATTACHE LEVIER PRELAVAGE
681 1	**4812 466 68497**	JOINT ELECTRODOS. RINCAGE
681 2	**4812 440 18975**	PORTILLON PRELAVAGE
682 0	**4812 466 68496**	JOINT ELECTRODOS.LAVAGE
691 0	**4812 282 68051**	SONDE CTN
701 0	**4819 530 28926**	TUYAU D'ARRIVEE 2,5 m
701 1	**4812 310 18302**	BRIDE INF. TUYAUX
701 2	**4822 480 50159**	FILTRE ARRIVEE D'EAU
710 0	**4812 418 68372**	MONOBLOC
710 2	**4812 310 38896**	ECROU ADOUCISS. ADOUCISSEUR
710 3	**4819 466 69562**	JOINT ADOUCISSEUR
714 0	**4812 462 79906**	BOUCHON GR.10809
716 0	**4812 418 68368**	DISTRIBUTEUR DEBITMETRE
716 1	**4812 466 68475**	JOINT DISTRIBUTEUR D'EAU
716 2	**4812 462 78994**	ECROU FIX. DISTRIB. D'EAU
717 1	**4812 462 79793**	BOUCHON AXE MDV
721 1	**4812 360 68689**	BRAS INFERIEUR COMPLET
722 0	**4812 360 68687**	BRAS INTERMEDIAIRE CPL.
722 2	**4812 360 68693**	BRAS +RACCORD 2 NIV.
723 0	**4812 360 68691**	DOUCHE GR.
726 1	**4812 530 29331**	TUBE ALIMENTATION BRAS SUP.
726 2	**4812 505 18208**	ECROU BRAS / DOUCHETTE
743 1	**4812 530 28102**	TUYAU TROP PLEIN
751 0	**4812 418 18338**	COLLECTEUR EAU

Pos	12NC	Description
755 2	**4812 530 48148**	BAC COLLECTEUR TROP PLEIN
756 0	**4812 360 58479**	FLOTTEUR ANTI-DEBORDEMENT
761 0	**4812 480 58122**	FILTRE FOND DE CUVE
761 2	**4812 418 18337**	COUVERCLE TAMIS/BRAS INF.
761 3	**4812 418 18341**	RACCORD FILTRE / COLLECTEUR
761 4	**4812 530 58141**	JOINT TORIQUE
763 0	**4812 480 58363**	FILTRE PLASTIQUE
781 0	**4812 530 29113**	TUYAU VIDANGE
781 3	**4812 281 28417**	PORTILLON ANTI-RETOUR
783 4	**4812 530 28888**	DURIT ARRIVEE D'EAU
783 6	**4812 530 28796**	DURIT ADOUCISS. /BAC
791 0	**4812 532 68099**	JOINT COLLECTEUR D'EAU
791 2	**4812 530 58093**	JOINT DISTRIBUTEUR
791 4	**4812 466 68503**	JOINT INDICATEUR D'EAU
791 5	**4812 466 68504**	JOINT SONDE CTN
900 1	**4812 310 28351**	FIXATION IKEA (NON PRESENTE)
901 0	**4812 401 18709**	FIXATION TUYAU S10-16/9-C7W1
901 1	**4812 401 18708**	COLLIER 050,0
901 2	**4812 401 18705**	COLLIER 033,1
901 5	**4812 401 48588**	COLLIER 028,6
901 8	**4812 401 18711**	FIXATION TUYAU 25-29
902 2	**4812 404 78241**	SUPPORT TIGE
910 1	**4812 502 18394**	VIS CONTRE-PORTE 3,5x17-H
910 2	**4812 502 18363**	VIS DE BANDEAU 4,0x12-H
910 3	**4812 502 18527**	VIS 4x15 T20
910 4	**4812 502 18741**	VIS M3,5x8-T15M
910 5	**4812 502 18739**	VIS 3,5x8 Tx15
910 7	**4812 502 18397**	VIS INOX A2 M 5X12
910 8	**4812 502 18389**	VIS 5x20 T20
910 9	**4812 401 18706**	VIS 2,5x15-H
964 1	**4812 466 68573**	JOINT SUP. DE CUVE AP.01/99
993 1	**4812 466 78388**	FEUILLE PARE-VAPEUR
993 2	**4812 404 48753**	CLEF PIED ARRIERE
993 5	**4822 532 80216**	ENTONNOIR A SEL

VUE ECLATEE

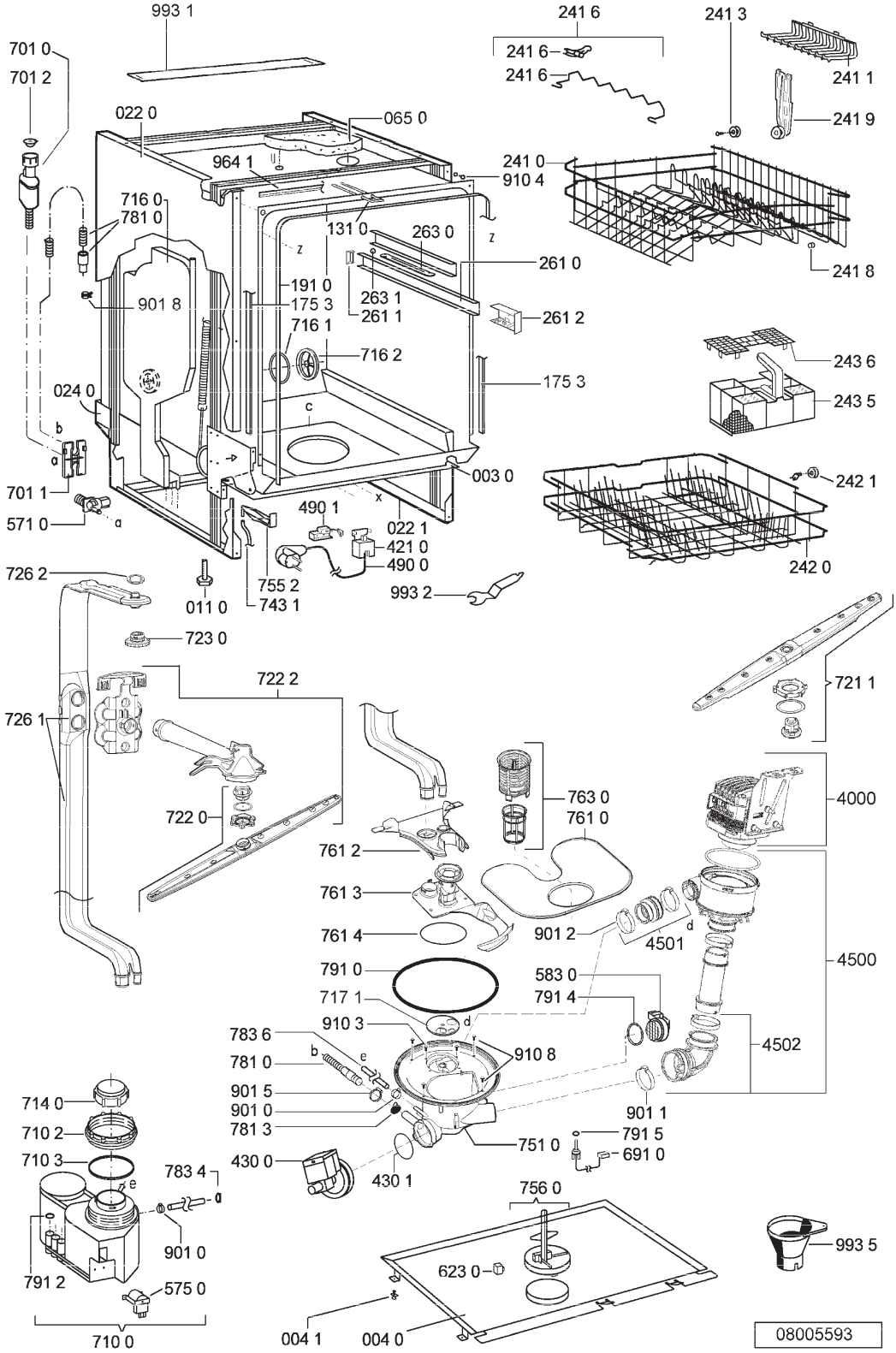
993 1
241 6
241 3
701 0
701 2
241 6
241 6
241 1
022 0
065 0
241 9
964 1
241 0
910 4
716 0
781 0
131 0
263 0
261 0
241 8
191 0
263 1
261 1
901 8
175 3
261 2
716 1
716 2
243 6
175 3
024 0
243 5
003 0
242 1
701 1
571 0
490 1
022 1
421 0
490 0
242 0
726 2
755 2
743 1
011 0
993 2
723 0
722 2
721 1
726 1
763 0
761 0
4000
722 0
761 2
761 3
761 4
901 2
4501
4500
791 0
583 0
791 4
717 1
910 3
783 6
910 8
4502
781 0
901 5
901 0
781 3
901 1
714 0
710 2
710 3
751 0
791 5
691 0
783 4
430 0
430 1
756 0
901 0
993 5
623 0
791 2
575 0
710 0
004 1
004 0
08005593

VUE ECLATEE

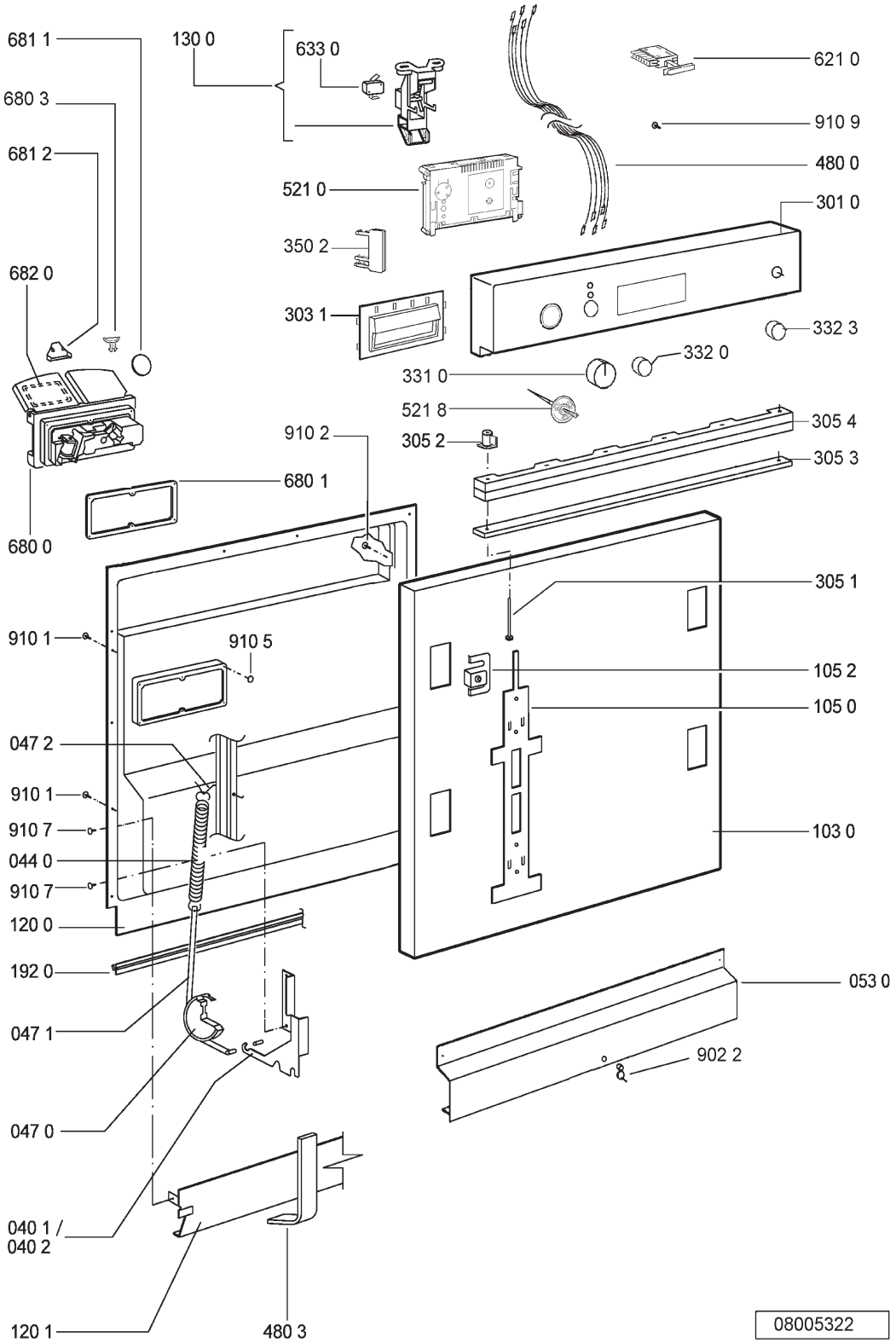
681 1
130 0
633 0
621 0
680 3
910 9
681 2
480 0
521 0
301 0
350 2
682 0
303 1
332 3
332 0
331 0
521 8
305 4
910 2
305 2
305 3
680 1
680 0
305 1
910 1
910 5
105 2
105 0
047 2
910 1
910 7
044 0
910 7
103 0
120 0
192 0
053 0
047 1
902 2
047 0
040 1 /
040 2
120 1
480 3
08005322

DONNEES TECHNIQUES

DIMENSIONS + POIDS

DIMENSIONS APPAREIL
- HAUTEUR ..... 82.0 - 87.0cm
- LARGEUR ..... 59.7 cm
- PROFONDEUR ..... 55.5 cm
- POIDS ..... 50 kg

PANNEAUX D'HABILLAGE
- EPAISSEUR ..... 16 - 20 mm
- LARGEUR ..... 592 - 595 mm
- HAUTEUR ..... 515 - 600 mm
- POIDS
  - MAX. ..... 5.5 kg
- LONGUEUR MAX. DU PANNEAU D'HABILLAGE A PARTIR DU BAS DU PANNEAU AVANT ..... 92 mm
- HAUTEUR DE PLINTHE
  - MIN. ..... 93 mm

PROGRAMMES

..... Permanent washing system

SEQUENCE DE PROGRAMMES ..... P3a - P5e - P7b

see program diagram

PROGRAMME DE REFERENCE P5e

HAUTEUR DÉAU DANS LA COLONNE DÉAU

..... in normal program

MESURE DU NIVEAU D' EAU

ENLEVER LE FILTRE GROS TAMIS, POSITIONNER UN METRE DANS LE LOGEMENT (L' EXTREMITE DOIT TOUCHER LE FOND), RELEVER LA HAUTEUR DU NIVEAU D' EAU DANS LA CUVE.

Water	Volume	Level
Regeneration	0.3 l	15 mm
Back rinse 3x	1.0 l	60 mm
Prewash	4.8 l	120 mm
Main wash	4.2 l	118 mm
Intermediate rinse 1	4.2 l	118 mm
Intermediate rinse 2	4.2 l	118 mm
Clear rinse	4.2 l	118 mm
Safety/ overflow	8.5 l	141 mm

BRAS

VITESSE DE ROTATION
- BRAS INFERIEUR ..... 30 - 40 upm
- BRAS SUPERIEUR ..... 30 - 40 upm

ALIMENTATION

TENSION ..... 220 - 230 V / 50 Hz
PUISSANCE DE RACCORDEMENT ..... 2.2 kW
FUSIBLE ..... 10 A

MOTEUR

TENSION ..... 220 - 230 V / 50 Hz
PUISS. CONSOMMEE ..... 130 W
HI ..... 62 Ω
HA ..... 74.8 Ω
CONDENSATEUR ..... 4 μF

ELEMENT CHAUFFANT

..... and Pump housing
TENSION ..... 220 - 230 V / 50Hz
PUISS. CONSOMMEE ..... 2040 W ± 5 %
RESISTANCES OHMIQUES ..... (T=20°C) ..... 26.1 Ω
VITESSE DE CHAUFFAGE ..... ~2.0 °C/min
TEMPERATURE EN SURFACE ..... ~115 °C
THERMOSTAT DE SECURITE AUTO-REARMABLE (TEMPERATURE D'EAU) ..... 85 °C
FUSIBLE ..... 206 °C

MOTEUR DE VIDANGE

TENSION ..... 220 - 240 V / 50 Hz
PUISS. CONSOMMEE ..... 30 W
RESISTANCE ..... 146 Ω

ELECTROVANNE D' ENTREE

TENSION ..... 220/ 240 V
FREQUENCE ..... 50/ 60 Hz
RESISTANCE ..... 3.76 kΩ
PRESSION D' EAU D' ENTREE ..... 0.3 - 10 bar

BOBINE ELECTRODOSEUR

TENSION ..... 220/ 240 V
FREQUENCE ..... 50/ 60 Hz
RESISTANCE ..... 1.3 kΩ

CTN

20 °C	58.1	kΩ
25 °C	47.1	kΩ
30 °C	38.2	kΩ
40 °C	25.4	kΩ
50 °C	17.2	kΩ
60 °C	11.8	kΩ
70 °C	8.3	kΩ
80 °C	6	kΩ
85 °C	4	kΩ

ELECTROVANNE REGENERATION

TENSION ..... 220/ 240 V
FREQUENCE ..... 50/ 60 Hz
RESISTANCE ..... 3.13 kΩ

SCHEMA DE CIRCUITS

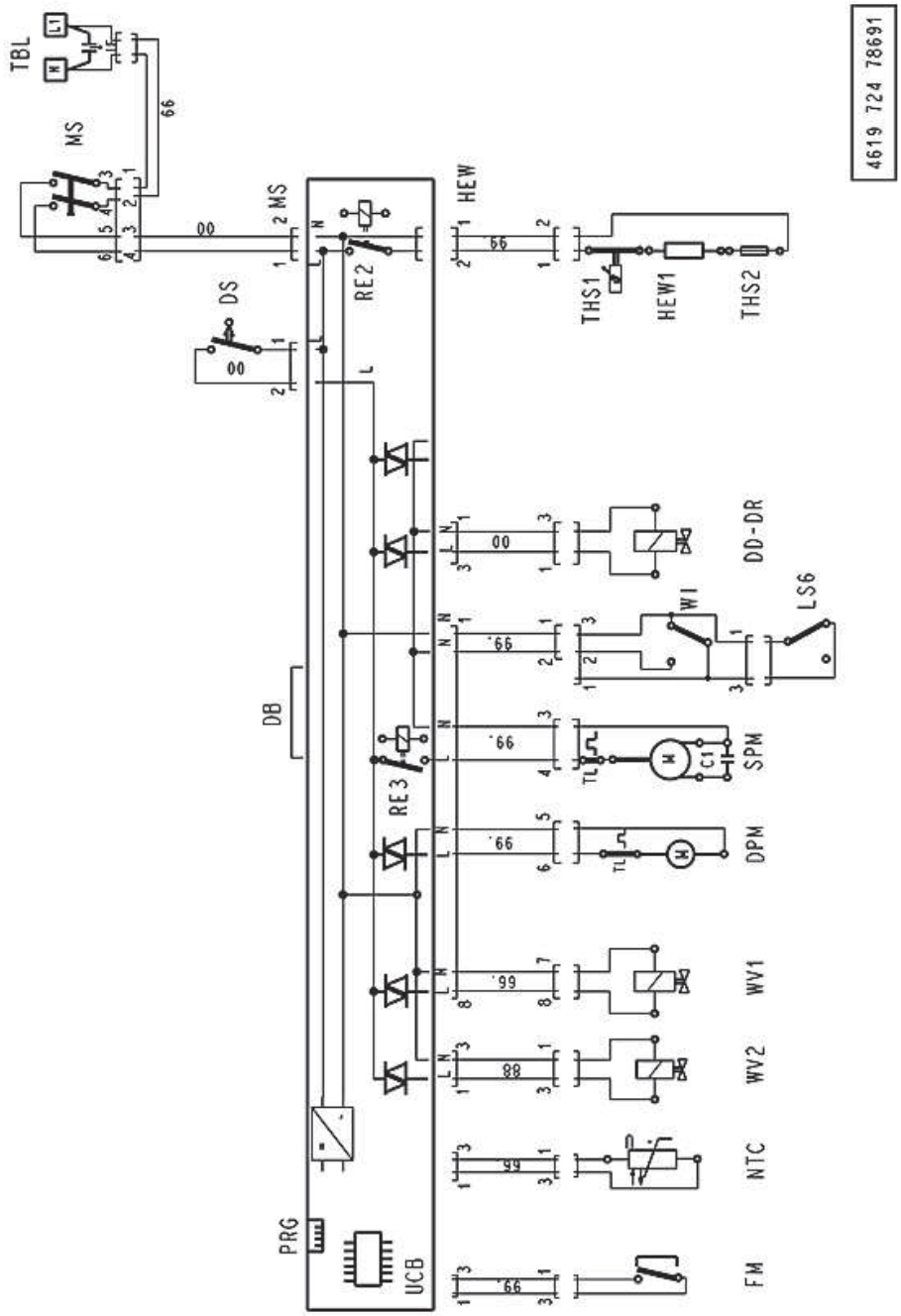

LEGENDE

3 in 1	MICRO-INTER. Multi-tablet (3in1)
ASA/ WHS	REGENERATION AUTO. DE SEL/ SENSOR DURETE DE L'EAU
C1	CONDENSATEUR
CB	PLATINE DE CONTROLE
CULCD	PLATINE DE CONTROLE AVEC ECRAN LCD
DB	PLATINE D' AFFICHAGE
DUB	PLATINE AFFICHAGE + SELECT
DLB	INTER. DEPART DIFFERE
DPM	POMPE DE VIDANGE
DD	DOSEUR DETERGENT
DON	SONDE SALISSURE
DR	DOSEUR PRODUIT DE RINÇAGE
DS	CONTACT DE PORTE
DVH	ELECTROVANNE DIVERTER HAUT
DVL	ELECTROVANNE DIVERTER BAS
FM	DEBITMETRE
HEWI	RESISTANCE CHAUFFANTE
IF	FILTRE ANTIPARASITES
LS6	INTER. ANTI DEBORDEMENT
L	PHASE
M	MOTEUR
MS	BOUTON MARCHE-ARRET
NTC	SONDE CTN
N	NEUTRE
OWI	INDICATEUR D'EAU OPTIQUE
PRG	CONNECTEUR PLATINE DE CONTROLE
RE/ RE2	RELAIS RESISTANCE CHAUFFANTE
RE3	RELAIS DE POMPE DE LAVAGE
MIX	ELECTROVANNE MIX VALVE
RR SA	RELAIS REED SEL
RR RA	RELAIS REED PRODUIT DE RINÇAGE
RV	POTENTIOMETRE DE DURETE D'EAU
SPM	POMPE DE LAVAGE
THSI	THERMOSTAT DE SECURITE
THS2	FUSIBLE THERMIQUE
TBL	BORNIER SECTEUR
TL	PROTECTION MOTEUR
UB	PLATINE DE PROGRAMMATION
UCB	PLATINE DE PROGRAMMATION ET DE CONTROLE
UDB	PLATINE SELECT + AFFICHAGE
VM	TURBINE DE SECHAGE
VSM	MOTEUR - VARIABLE SPEED
WVI	ELECTROVANNE ARRIVE D'EAU
WV2	ELECTROVANNE DE REGENERATION
WI	INDICATEUR D'EAU
ZW	ELECTROVANNE BRAS INTERMEDIAIRE

00	NOIR
66	BLEU
88	GRIS
99	BLANC

CHARTE PROGRAMME

Table des Programme		1	2	3	4	5	6	7	8	9	10	11	12	13	14	15	16	17	18	19	20	21	22	23	24	25	26	27	28	29	30	31	32	33	34	35	36	37	38	39	40	41	42	43
			PS1													PS2																			PS3						PS4				
Programme tableau	P14a											20				55	20					6						44				68	5							50	30			
Programme Half-Load	P12a/b											15				41	40											44				59/63	0,5							10	40			
Senseur Automatique	P10a											r	d	f		50	r	h	r			6						44				68	0,5							2	12			
Senseur Intensif	P9a										50	r	d	f		54	r	70	r			10		i	4			44				68	0,5							2	12			
Sensor Eco Normal	P8a											r	d	f		41	r	h	r			6						44				68	0,5							10	12			
Programme Sani Rinse	P11a "Sani"											6				52	8	65	8			6						44				72	10							10	12			
Programme Intensif 70°C (aprés prod.S. 08/02)	P7a/b										50	11				68	35					8						44				65	0,5							10	20/35			
Programm Intensif 70°C (p. 60-Hz DW et les autres jusqu'a S. 07/02)	P7a										50	6				54	15	70	10			8			6			44				68	0,5							2	12			
Programme normale 65°C	P13a											10				55	20					6						44				68	5							45	0			
Programme normale 65°C	P6a											6				52	8	65	8			6						44				68	0,5							10	12			
Programme normale 50°C	P5k											0				40	16					6						44				50	0,5							2	12			
Programme normale 50°C	P5j											15				41	40					10						44				61	0,5							50	50	10		
Programme normale 50°C	P5i											15				41	40					10						44				60	0,5							30	50			
Programme normale 50°C	P5h											10				37	16					6						44				50	0,5							2	12			
Programme normale 50°C	P5g											15				41	40					10						44				61	0,5							30	40			
Programme normale 50°C	P5f											15				41	40					10						44				59	0,5							10	40			
Programme normale 50°C	P5e											15				41	40					10						44				61	0,5							20	30			
Programme normale 40°C	P5d											10				40	16					6						44				50	0,5							2	12			
Programme normale 50°C	P5c											15				41	40					10						44				59	0,5							20	20			
Programme normale 50°C	P5b											15				41	40					10						44				67	0,5							20	20			
Programme normale 50°C	P5a											15				41	40					10						44				59	0,5							10	20			
Programme eco 50°C	P4a															52	15					8						44				68	0,5							10	12			
Programme rapide 30°C	P3a															36	2					4						42				46	0,5							2				
Programme delicat Verre 40°C	P2a/b															40	4					6,5						44				55/60	0,5							2/10	12/50			
Programme prelavage a froid	P1a											8																																
		Rinç. Fond de cuve								Prelavage				Lavage							Rinçage interm.						Rinçage finale							Sechage									
		Seulement après regeneration																			step 1			step 2																				
Actionneurs		t3 + 30 s	FM	3 s	FM	3 s	FM	3 s	10 s	FM	T2 [°C]	t [min]	t3 + 30 s	FM	30 s	T2 [°C]	t [min]	T2 [°C]	t [min]	t3 + 30 s	FM	t [min]	t3 + 30 s	FM	t [min]	t3 + 30 s	FM	T2 [°C]	30 s	30 s	T2 [°C]	t [min]	t3 + 30 s	1,5 min	1 s	3 s	1 s	30 s	t [min]	t [min]	t [min]	t3 + 30 s	Fin
Electrovanne d'arrivee d'eau WV1																																												
Electrovanne de regeneration 2 WV2																																												
Pompe de vidange DPM																																												
Relais de chauffage RE2																																												
Pompe de lavage SPM																																												
Dos. Detergent - Dos. Rincage. DD-DR																																												
Ventilateur sechage (optional) VM																																												
		1	2	3	4	5	6	7	8	9	10	11	12	13	14	15	16	17	18	19	20	21	22	23	24	25	26	27	28	29	30	31	32	33	34	35	36	37	38	39	40	41	42	43
Fonctione realisée	Position de depart	Vidange	Rempliss.+ Vidange (1 lit.)	Pause	Rempliss.+ Vidange (1 lit.)	Pause	Rempliss.+ Vidange (1 lit.)	Pause	Vidange	Rempliss.age - Lavage	Lavage - Chauffage	Lavage	Lavage - Vidange	Rempliss.age - Lavage	Lavage - Dos. Detergent	Lavage - Chauffage	Lavage	Lavage - Chauffage	Lavage	Lavage - Vidange	Rempliss.age - Lavage	Lavage	Lavage - Vidange	Rempliss.age - Lavage	Lavage	Lavage - Vidange	Rempliss.age - Lavage	Lavage - Chauffage	Lavage - Dos. Rincage + Chauff.	Lavage - Chauffage	Lavage - Dos. Rincage + Chauff.	Lavage - Chauffage	Lavage	Vidange - Regeneration	Sechage - Regeneration	Sechage -Regen.- Remplissage	Sechage - Regeneration	Sechage -Regen.- Remplissage	Sechage - Vidange	Sans Ventilat.de Sechage	Sans Ventilat.de Sechage	Avec Ventilat. de Sechage	Sechage - Vidange	Fin

Pas de fonction
Contact ou triac fermé
FM Comptage quantité d'eau
t2 Temps de montée a la température
t3 Temps de vidange jusqu'au niveau bas de l'indicateur de présence d'eau

d: Vidange selon le niveau de salissure

f: Remplissage si (d) active prélavage

h: Chauffage de 40°C jusque 70°C selon le niveau salissure

r: Temps de lavage de 0 min. jusq'a 12 min. selon le niveau de salissure

i: Deuxieme rincage interm. selon le niveau de salissure

Diagramme de fonction
Point-lavage-permanent
(Ä10: 4619 724 44201/10)
26.10.2006
4619 724 44201-3

PENDANT LE PROGRAMME TEST

Procédure d'aide au diagnostic sur les lave-vaisselle POINT équipés d'une platine de contrôle intégrée (bandeau) avec ou sans afficheur 7 segments

Mettre en fonction l'appareil.

1. Si un défaut est signalé, accéder à la platine de contrôle en débranchant préalablement l'appareil
2. Vérifier les composants :
   Déconnecter le composant défectueux de la platine de contrôle et vérifier sa valeur ohmique depuis son connecteur. Si la valeur lue est incorrecte, vérifier les connectiques et vérifier le composant directement à ses bornes
3. vérifier visuellement la platine de contrôle
4. A la fin de l'intervention, mettre l'appareil sous tension, et annuler le défaut (appuyer sur le bouton départ plus de 1.5 secondes). Lorsque le défaut est annulé, lancer un programme test.

Attention:
Risque de court-circuit. Un court-circuit sur les composants peut endommager la platine de contrôle.
Si les platines électroniques semblent humides, ne pas démarrer l'appareil.
Pour vérifier l'appareil, le connecter à la prise.
Les défauts détectés durant le programme sont stockés en mémoire et signalés par le clignotement de la led DEPART
Pour connaître la signification du clignotement, se référer à la table des défauts.
Pour effacer les défauts de la mémoire, appuyer plus de 1,5 secondes sur le bouton DEPART
Les défauts : F1 sonde CTN défectueuse
F9 entrée d'eau continue
Sont vérifiés instantanément et indiqués immédiatement après le lancement du programme.
Il faut obligatoirement résoudre ces deux anomalies avant de pouvoir lancer un programme test.

Tant que ces défauts ne sont pas résolus, le programme test ne peut pas être lancé.

Les composants électriques sont alimentés par la platine de contrôle via des triacs. Pour vérifier l'alimentation de ces composants, le test doit être réalisé en parallèle avec le composant (composant connecté). Si le composant est déconnecté, la tension en sortie de la platine de contrôle est réduite et ne correspond plus à la tension réelle.

Une fois le programme lancé, le cycle est verrouillé. Ce qui signifie que le fait de débrancher, d'arrêter l'appareil, n'a aucune incidence sur le programme mémorisé. Pour changer le programme, il est nécessaire d'appuyer sur le bouton DEPART plus de 1.5 secondes.

Attention: Sur les nouvelles platines électroniques Service, lors du premier lancement de programme test, il n'y a pas de rinçage de fond de bac. Il peut donc y avoir débordement si la cuve n'était pas préalablement vidangée. Lors du second lancement du programme test, le cycle débute par un rinçage de fond de cuve suite à la régénération lors du cycle précédant.

Remarques:
Le programme test s'arrête à l'endroit ou il détecte une anomalie sinon il poursuit son cycle jusqu'à la fin.

Pour sortir du programme test, appuyer sur la touche DEPART plus de 1.5 secondes.

Un manque de sel ou de liquide de rinçage (indiqués par les leds associées) n'entrave pas la poursuite du cycle.

Lorsqu'un défaut est détecté, se reporter à la table de défauts.

Attention:
Si vous ne pouvez pas lancer le programme test (la led DEPART ne clignote pas), cela signifie que le défaut F1 ou F9 est détecté.

Lorsque ces défauts ne sont pas résolus préalablement, le programme test ne démarre pas. Après avoir solutionné l'anomalie, il est indispensable d'annuler le défaut.

4619 727 70201fr

PENDANT LE PROGRAMME TEST

CYCLE D'ESSAI LAVE-VAISSELLE INTÉGRABLE ET LAVE-VAISSELLE
(avec panneau de service á devant)

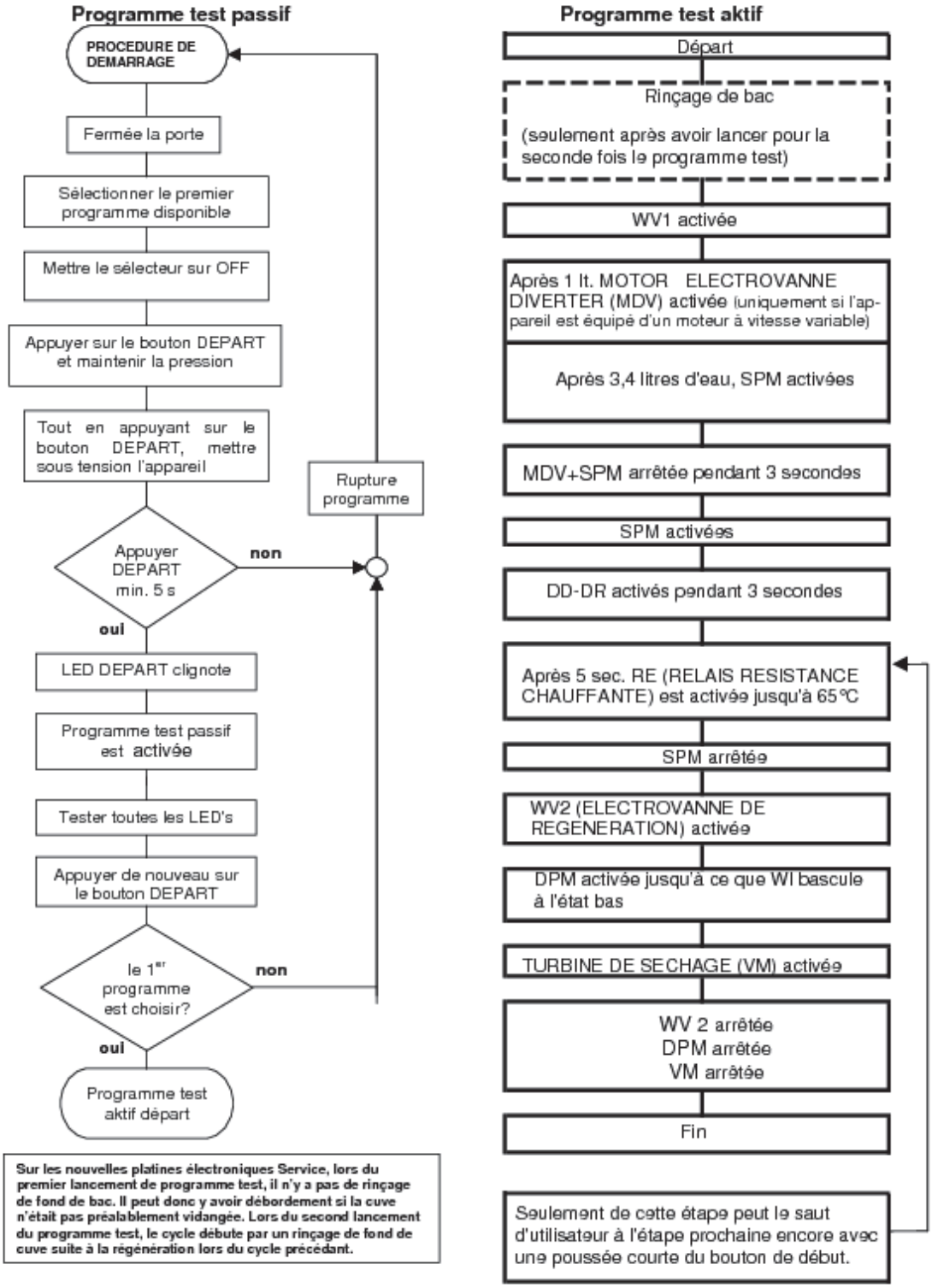

Sur les nouvelles platines électroniques Service, lors du premier lancement de programme test, il n'y a pas de rinçage de fond de bac. Il peut donc y avoir débordement si la cuve n'était pas préalablement vidangée. Lors du second lancement du programme test, le cycle débute par un rinçage de fond de cuve suite à la régénération lors du cycle précédant.

PENDANT LE PROGRAMME TEST

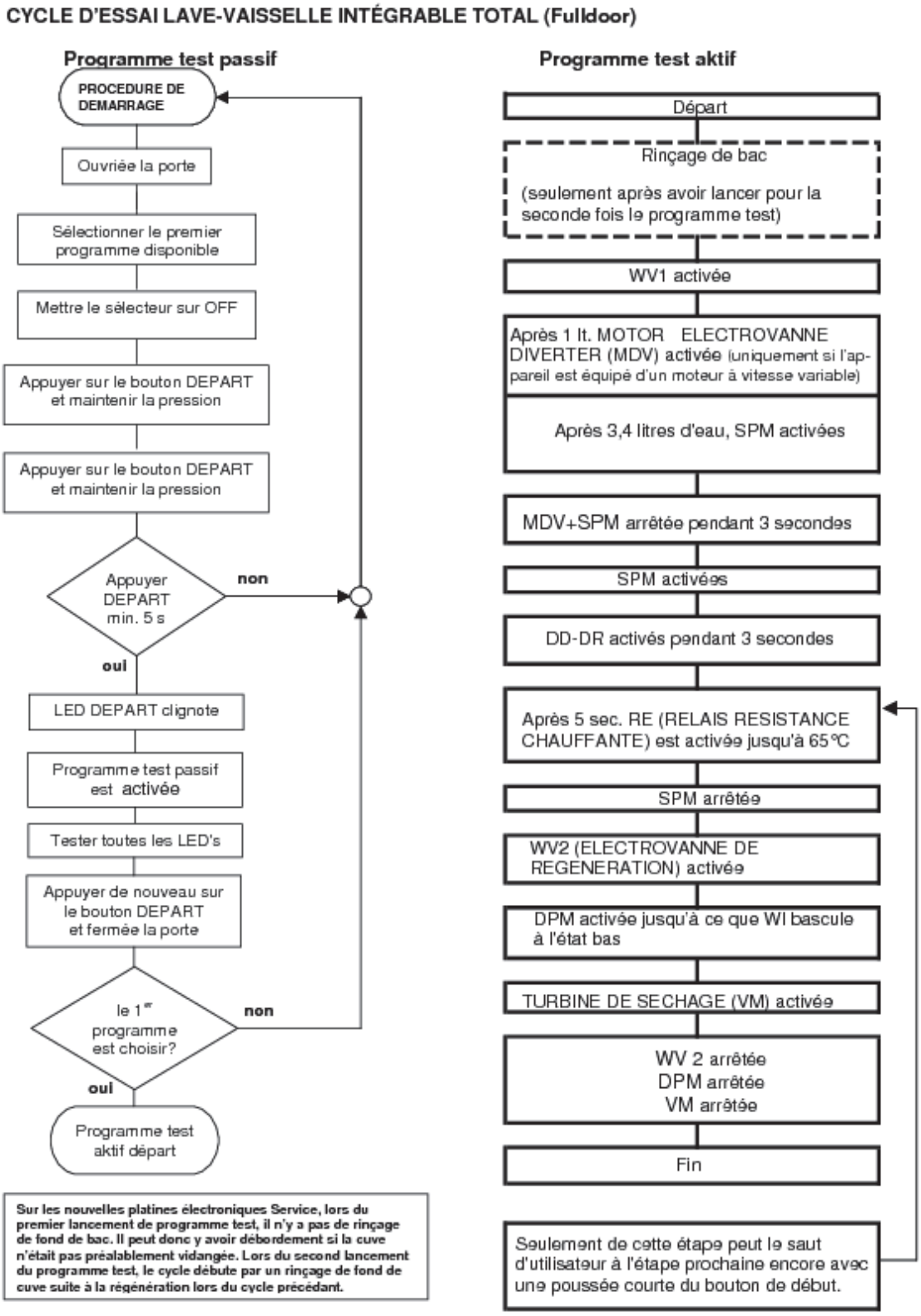

CODE ERREUR

Les codes défauts suivants apparaissent uniquement si le lave-vaisselle est équipé du composant incriminé.

F0 ou 10 clignotements.
Défaut du senseur (uniquement si l'appareil est équipé d'un senseur optique)
Réaction:
Le cycle se termine même si le défaut est présent. Ce défaut est indiqué uniquement durant le programme test après 10 à 30 secondes. Le programme test se poursuit jusqu'à la fin, même lorsque ce défaut est présent.

Si ce défaut apparaît sur un programme 6ème sens, l'appareil réalise le cycle le plus long (pour optimiser les résultats de lavage). Le défaut n'est pas indiqué au consommateur.
Symptome:
- Le consommateur se plaint que les cycles sont toujours longs quelque soit la charge de vaisselle ou de salissure

Raison:
- le senseur est sale => nettoyer l'OWI
- connections entre le senseur et la platine de contrôle => vérifier la connectique
- électronique du senseur défectueuse => changer l'OWI
- émission défectueuse des signaux => changer l'OWI

Attention: Pour calibrer l'OWI, vous devez utiliser le programme test
Ce code défaut n'est pas stocké en mémoire
Il existe deux types d'OWI et ils ne sont pas interchangeables l'un pour l'autre

F1 ou 1 clignotement .
CTN défectueuse
Symptôme:
- Température en dehors des valeurs normales comprises entre 3°C et +85°C

Raison:
- température supérieure à 85°C => vérifier température arrivée eau
- CTN défectueuse (coupée ou en court-circuit) => mesurer valeur CTN (50 kΩ)
- température ambiante inférieure à (-3°C) => température ambiante non conforme
  (Dans le cas ou la température est inférieure à (-3°C), mettre dans la cuve environ un bol d'eau chaude avant de lancer un cycle)

Réaction:
- le cycle s'arrête, alimentation de la pompe de vidange, affichage code défaut

F2 ou 2 clignotements.
Fuite d'eau
Symptôme:
- présence d'eau dans le plateau

Raison:
- Le flotteur (LS6) coupe l'alimentation électrique de l'électrovanne d'arrivée d'eau (WV1) et CB alimente la pompe de vidange jusqu'à ce que LS6 bascule à nouveau.
- Fuite d'eau sur le bol de fond de cuve ou l'adoucisseur ou la cuve, etc.

Réaction:
- Arrêt du cycle, alimentation de la pompe de vidange, affichage code défaut

F3 ou 3 clignotements.
Système de chauffage défaillant

Symptôme:
- mauvais résultats de lavage
- mauvais résultats de séchage

Raison:
- Montée en température trop longue (moins de 1,5 °C en 10 min.)
- élément chauffant (HEW) défectueux (coupé ou la masse) => valeur de l'élément chauffant : 25 Ω
- le relais (RE2) sur CB est défectueux => vérifier la sortie de CB = 230V
- valeurs sonde instable => changer la CTN

Ce défaut apparaît 25 minutes après le début du cycle (après 5 minutes, un premier test est réalisé suivi de deux avant l'affichage du code défaut).

Réaction:
- Arrêt du cycle, alimentation de la pompe de vidange, affichage code défaut **4619 727 70211fr**

CODE ERREUR

F4 ou 4 clignotements.
Défaut de vidange

Symptôme:
- la pompe de vidange est alimentée et après 4 minutes, il y a toujours une détection de présence d'eau dans le bol de fond de cuve.
- Pour les appareils dépourvus de WI/OWI, l'électronique détecte une déviation sur la consommation du moteur.

Raisons:
- Tuyau de vidange mal installé => vérifier l'installation
- Tuyau de vidange bloqué ou pincé => vérifier l'installation
- Pompe de vidange défaillante (DPM) => vérifier la valeur ohmique (150 Ω)
- Siphon bouché => vérifier et nettoyer le siphon
- CB défectueuse => changer CB
- WI défectueux (ne bascule pas) => le nettoyer si insuffisant le changer

Réaction:
- Arrêt du cycle, alimentation de la pompe de vidange, affichage code défaut

F5 ou 5 clignotements.
Défaut sur le moteur à vitesse variable

Raison:
- Défaut de connectique entre la pompe de cyclage à vitesse variable et la platine de contrôle.
- Convertisseur de fréquence de la pompe de cyclage défectueux ou platine de contrôle défectueuse.
  => Vérifier la tension d'alimentation du moteur sur les deux bus :
  - BUS : 5V DC
  - Moteur : 230V AC

Réaction:
- Arrêt du cycle, alimentation de la pompe de vidange, affichage code défaut

F5 ou 5 clignotements.
Pompe de cyclage bloquée

Condition de défaut:
- Ce défaut est indiqué uniquement durant le programme test actif
- L'électronique détecte une déviation irrégulière sur la consommation du moteur

Raison:
- Pompe de cyclage bloquée => vérifier le corps de pompe
- court-circuit sur le moteur ou la filerie => vérifier les valeurs du moteur

Réaction:
- après 5 essais pour lancer la pompe de cyclage, le cycle s'interrompt, la pompe de vidange est alimentée et le défaut est indiqué.

F6 ou 6 clignotements.
Robinet d'arrivée d'eau fermé

Symptôme:
- l'électrovanne d'arrivée d'eau (WV1) est alimentée mais le débitmètre (FM) n'envoie pas d'impulsions (moins de 10 impulsions en 10 sec.) et l'indicateur de niveau d'eau (WI)est à l'état bas

Raison:
- robinet d'eau fermé => ouvrir le robinet
- tuyau d'arrivée d'eau => vérifier que le tuyau ne soit pas pincé ou plié
- électrovanne d'arrivée d'eau (WV1) défectueuse => valeur ohmique = 3,5kΩ
- débitmètre (FM) défectueux (mauvais comptage) => changer le débitmètre

Réaction:
- ouvrir le robinet et annuler le défaut
  Si l'ouverture du robinet a lieu 30 secondes après le début de cycle, l'électrovanne est désalimentée pour des raisons de sécurité.

CODE ERREUR

F7 ou 7 clignotements.
Défaut sur le débitmètre

Symptôme:
- l'électrovanne d'arrivée d'eau (WV1) est alimentée et l'indicateur de niveau d'eau (WI) est à l'état haut

Raison:
- robinet d'eau est fermé durant l'arrivée d'eau => ouvrir le robinet
- tuyau d'arrivée d'eau est bloqué => vérifier l'arrivée d'eau
- électrovanne d'arrivée d'eau (WV1) défectueuse => valeur ohmique = 3,5kΩ
- débitmètre envoie trop ou pas assez d'impulsions => défaut de comptage (ou bol de fond de cuve rempli en moins de 30 secondes).
  Cause pour ceux équipés d'un aquastop (WV1 dans le tuyau d'arrivée d'eau) : le disque d'étanchéité à l'intérieur de l'aquastop est cassé => Aquastop défectueux
- aquastop défectueux => changer le tuyau
- débitmètre (FM) défectueux => changer le débitmètre

Réaction:
- Arrêt du cycle, alimentation de la pompe de vidange, affichage code défaut

F8 ou 8 clignotements.
Défaut de niveau d'eau.

Symptôme:
- mousse dans la cuve ou salissures

Raison:
- WI / OWI défectueux ? doivent envoyer un signal à CB après 1 litre d'eau entré dans la cuve => changer WI / OWI
- filtre bouché => nettoyer le filtre
- eau trop douce => attention à l'excès de lessive avec de l'eau douce
- de la vaisselle s'est retournée durant le cycle => informer l'utilisateur
- pompe de cyclage non stable => nettoyer les bras d'aspersion
  => vérifier la rotation de la pompe

Condition de défaut:

ce défaut peut apparaître à n'importe quelle étape du cycle et apparaît quand :
- WI (mécanique.): WI bascule trop souvent, plus de 20 fois en 2 minutes.
- OWI: le signal permanent émis par OWI est absent, après la seconde mesure de 5 secondes.
  Si après deux mesures, le signal n'est toujours pas présent, le défaut F8 s'affiche.
- VWI: La pompe de cyclage détecte en permanence le niveau d'eau. Lorsque le niveau diminue, le courant d'absorption du moteur chute aussi et CB affiche F8.

Réaction:
- Arrêt du cycle, alimentation de la pompe de vidange, affichage code défaut

F9 ou 9 clignotements.
Entrée d'eau continue

Symptôme:
- l'électrovanne d'arrivée d'eau (WV1) n'est pas alimentée, l'indicateur de niveau d'eau à basculé à l'état haut et le débitmètre (FM) envoie des impulsions (plus de 10 impulsions en 10 secondes)

Cause:
- l'électrovanne n'est pas fermée mécaniquement => valeur de l'enroulement 3,5kΩ
- le triac est en court-circuit (CB) => vérifier l'enroulement de WV1 et changer la platine

Reaction:
- le cycle s'arrête, affichage du code défaut, la pompe de vidange est alimentée jusqu'à ce que le bol de fond de cuve soit vide. Si 1.5 litres d'eau sont de nouveau présents dans la cuve, la pompe de vidange est de nouveau alimentée.

CODE ERREUR

FA ou 11 clignotements.
Défaut sur l'OWI (Indicateur optique de présence d'eau)

Symptôme :

- lorsque que le débitmètre a compté une entrée d'eau correspondant à 3.4 litres (avec un système de lavage permanent) ou 2.5 litres (avec un système de lavage alternatif), la platine de contrôle doit recevoir un signal provenant de l'OWI. Pour procéder au nettoyage de la lentille de l'OWI, il y a une entrée d'eau de 30 sec suivie d'une vidange de 30 secondes. Si l'OWI ne détecte pas de présence d'eau après deux essais, l'appareil affiche le défaut FA

Condition de défaut:

- La platine de contrôle ne reçoit pas de signal venant de l'OWI

Raison:

- la lentille est sale (90%) => nettoyer la lentille et relancer un programme test pour recalibrer le senseur
- Connexion entre senseur et platine de contrôle défaillante => vérifier le câblage
- Électronique du senseur défaillante => changer l'OWI
- Emetteur/récepteur défaillant => changer l'OWI

Attention:

Pour recalibrer l'OWI, vous devez impérativement lancer un programme test
Ce code défaut n'est pas stocké en mémoire
Il existe deux versions d'OWI. Ils ne sont pas interchangeables.

Reaction:

- le cycle s'arrête, la pompe de vidange est alimentée, affichage du code défaut

FA ou 11 clignotements
Défaut sur WI

Condition de défaut:

- le débitmètre détecte une entrée d'eau de 3.4 litres d'eau dans la cuve et WI ne bascule pas Pour que WI réagisse, il faut que 1.5 litres d'eau soit présent dans la cuve.

Cause :

- Micro contact de WI défectueux=> mesurer le contact avec un multimètre
- Contact charbonné => vérifier le contact, si mauvais, changer WI
- connectique défectueuse ou coupée => vérifier le câblage et le réparer

Réaction:

- le cycle s'arrête, la pompe de vidange est alimentée, affichage du code défaut.

FB or 12 clignotements.
Défaut sur le MDV

Condition de défaut:

- le MDV est constitué d'un micro-switch interne qui permet d'informer la platine de contrôle sur la position du disque. Si après 120 secondes, la platine ne reçoit pas d'impulsion de MDV, le code défaut FB s'affiche.

Vérifier:

- y a t-il une alternance entre le bras du haut et du bas toutes les 30-40 secondes ?
  si un seul bras tourne sur les deux, il y a un défaut => vérifier les points suivants:
- le disque est-il bloqué ? oui => débloquer le
- MDV reçoit-il du 230V de la platine de contrôle via les sorties (ZW, DVH) => Non.
  => échanger la platine de contrôle
- Comment vérifier: lancer le programme test et attendre le rinçage de fond de cuve. Une fois le cycle correctement lancé, MDV est alimenté en 230V durant 30 secondes toutes les 20 secondes.

- Présence d'un signal de 5V entre MDV et la platine de contrôle en sortie SAB, DVL ?
- enroulement de MDV coupé ? la résistance de MDV doit être approximativement de 6.5 KW

Réaction: le cycle s'arrête, la pompe de vidange est alimentée, affichage du code défaut.

CODE ERREUR

FC ou 13 clignotements.
Défaut sur le système ASA (Adaptation automatique du sel) / senseur de dureté
(indiqué uniquement durant le programme test)

Condition de défaut:
- l'électronique a détecté une importante résistivité des résines
- la platine de contrôle détecte un défaut sur le fonctionnement de l'adoucisseur

Raison:
- Mauvais contact ou coupures sur les fileries des senseurs du pot à sel => procéder à la réparation
- défaut de contact entre la platine de détection de dureté d'eau (ASA) et l'électronique du pot à sel => vérifier et corriger le câblage
- électronique de l'adoucisseur défaillant => échanger l'adoucisseur

Réaction
- Le cycle s'arrête, vidange, et indication du code défaut

FD ou 14 clignotements.
Défaut sur l'écran LCD

Condition de défaut:
- Ce défaut apparaît lorsque la connexion entre la platine de contrôle et l'écran LCD est défaillante.

FE ou 15 clignotements.
Défaut d'EEPROM

Condition de défaut:
- Après le lancement du programme test, l'EEPROM est immédiatement testée

Raison:
- erreur sur le soft de la platine de contrôle => Reprogrammer la platine de contrôle, si impossible, changer la platine de contrôle

Réaction:
- Arrêt du cycle, déclenchement de la vidange, affichage code défaut.

FF ou 16 clignotements.
Défaut sur le moteur à détection de niveau d'eau (moteur MPH)

Condition de défaut :
- Ce défaut apparaît lors de la mesure du moteur permanent lorsque la connexion est interrompue.

Raison:
- Moteur défectueux => vérifier et changer le moteur
- Connecteurs => vérifier à l'aide d'un multimètre
- filerie interrompue => vérifier à l'aide d'un multimètre

Réaction:
- Arrêt du cycle, déclenchement de la vidange, affichage code défaut.

Composants non liés à un code défaut mais pouvant être défectueux

Le cycle va directement en fin de programme moteur à vitesse variable bloqué. Lancer le programme test pour confirmation via code défaut F5

Moteur ventilateur	140 Ω
Electrovanne de régénération	3,2 kΩ
Electrovanne boite à produit	1,3 k Ω
Condensateur pompe de cyclage	2 - 6 µF
Résistance réglage mécanique système de dureté d'eau	2 - 24 kΩ